MODBUS COMMUNICATION GATEWAY

4 路 RS232

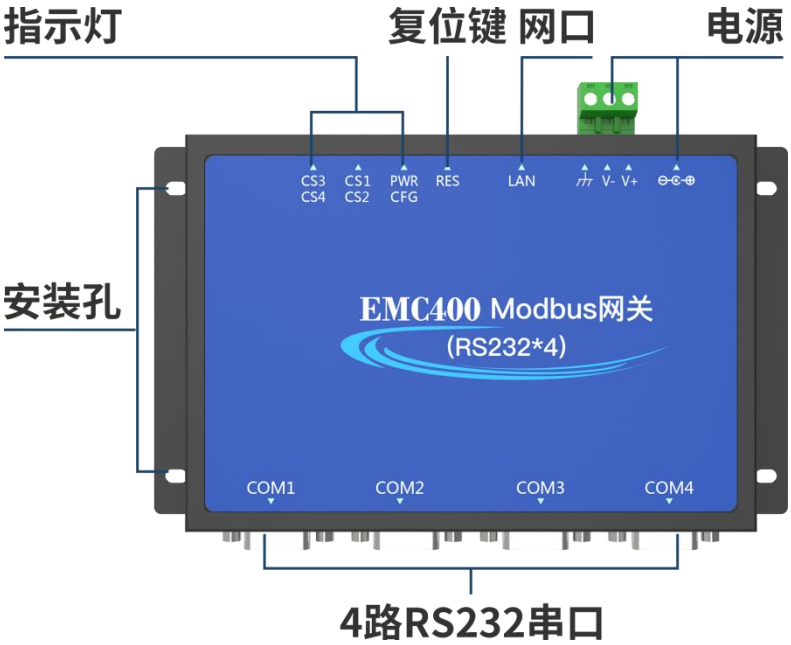

产品尺寸

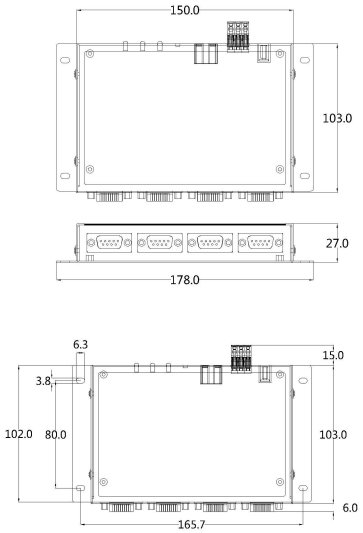

产品特点

采用工业级 32 位处理器，实时处理能力强
支持 4 路标准的 RS232
专一的数据格式转换，传输更稳定
集成了 Modbus TCP/RTU、Modbus ASCII 协议
支持设备 ID 偏移
支持多种工作模式
工作端口、目标 IP 和目标端口均可设定
支持 DNS 域名解析功能
支持在线更新固件
支持软件和 Web 多种配置方式
高档金属外壳，精致美观
宽电压输入：9-30VDC
宽温范围：-40℃～85℃

认证

FC

规格参数

以太网接口	
数量	1
接口形式	RJ45
线序标准	TIA/EIA568B 标准线序
速率	10/100M
电磁隔离保护	2KV
网络设置	
IP 分配策略	STATIC、AUTO/DHCP
本机 IP 地址	192.168.1.5
本机子网掩码	255.255.255.0
本机网关	192.168.1.1
串口	
数量	4
类型	RS232
接口形式	DB9
EMC	1500W 雷击浪涌
串口设置	
波特率	1200、2400、4800、9600、19200、38400、57600、115200bps
数据长度	8
停止位	1、2
校验	Odd（奇校验）、Even（偶校验）、None（无校验）
Modbus 参数	
工作模式	RTU_Master、RTU_Slave、ASCII_Master、ASCII_Slave
电源特性	
数量	2
接口形式	工业接线端子/DC 圆插电源接口
输入电压	DC9-30V
功率	≦2.2W
EMC	1500W 雷击浪涌
过流保护	支持
过压保护	支持
防反接功能	支持
工作环境	
工作温度	-40℃～85℃
存储温度	-40℃～85℃
相对湿度	≦95%RH
机械特性	
外壳	金属
IP 等级	IP30
尺寸	长*宽*高(mm)178×103×27（含挂板）
实验标准	
静电放电抗扰度（ESD）	GB/T 17626.2（IEC 61000-4-2）（接触放电±8kV）

电快速瞬变脉冲群（EFT）	GB/T 17626.4-2018（网络端口：±2KV；电源端口：±4kV；信号端口：±4kV）
低温/高温试验	GB/T 2423.1、2（高温 85℃，低温-40℃）
认证	
FCC	47 CRF FCC Part 15，Subpart B ANSI C63.4-2014
保修	
保修期限	5 年
联系方式	(86)0371-60201486 http://www.ipcsun.com

产品接口

串口

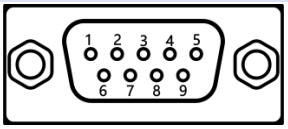

1/4/6/7/8	-
2	RS232_RX
3	RS232_TX
5	GND

指示灯说明

串口通讯指示灯（CS*）	
常亮	无数据
闪烁	有数据传输
电源指示灯（PWR）	
常亮	供电正常
常灭	供电异常或设备故障
系统复位指示灯（CFG）	
常灭	正常工作
闪烁	按下复位键（RES），闪烁三次，恢复出厂并重启

配件清单

设备	1×EMC400 设备
线缆	1×12V 电源适配器
	1×1.5 米网线
文件	1×产品合格证
	1×用户保修卡
	1×售后服务卡

选购指南

EMC100	1 路 RS232	EMC400	4 路 RS232	EMD200	2 路 RS485
EMC200	2 路 RS232	EMD100	1 路 RS485	EMD400	1 路 RS485

（注：如需定制，请致电 400-800-7687 或登录公司官网 www.ipcsun.com 留言，我们会尽快与您取得联系！）

© IPCSUN® 中国|版权所有。
发布日期：2026 年 02 月 09 日 | 当前版本：V2.00
未经 IPCSUN® 中国书面许可，禁止以任何方式复制或使用本文档的任何部分。
产品规格如有变更，恕不另行通知。敬请访问我们的网站 www.ipcsun.com 获取最新产品信息。